说明书A4各230张

ART.NO.609.015

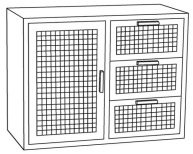

Ax1

Bx4

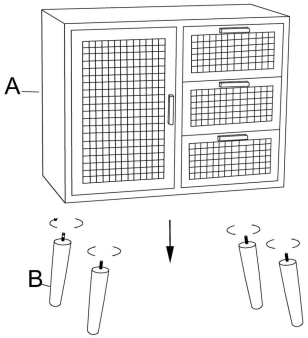

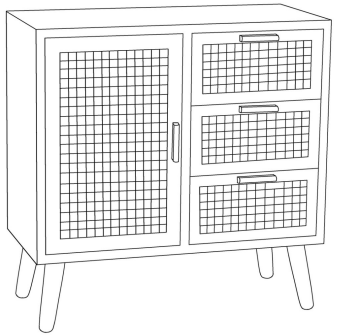

Cx4

Dx2

Ex2

Fx2

Gx2

NL: Gebruik een schroevendraaier (PH2) voor montage
DE: Benutzen Sie einen Schraubenzieher (PH2) für die Montage.
FR: Utilisez un tournevis (PH2) pour le montage.

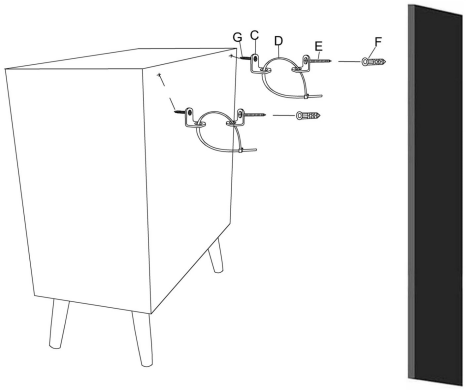

NL: WAARSCHUWING: Om kantelen te voorkomen, moet dit artikel aan de muur bevestigd worden met de bijgeleverde bevestigingsset.
DE: ACHTUNG: Um den Schrank gegen Kippen zu sichern, muss dieser an der Wand befestigt werden mit den mitgelieferten Montagesatz.
FR: ATTENTION: Pour éviter de basculer, procédez comme suit l'article peut être monté sur le mur avec le kit de montage.

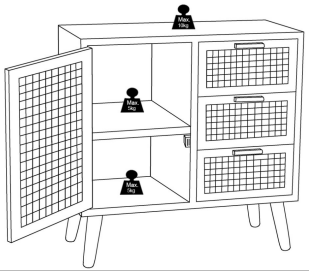

XENOS B.V.
Schutweg 8
5145 NP Waalwijk
Nederland
www.xenos.eu
Made in China
ART. NO. 609.015
BATCH. NO.I1123/1
8 716963 211033

K3-0758A-XE

不干胶
size：5X6CM

XENOS B.V.
Schutweg 8
5145 NP Waalwijk
Nederland
www.xenos.eu
Made in China
ART. NO. 609.015
BATCH. NO.I1123/1
8 716963 211033

450

吊卡规格5x7.5cm

xenos

XENOS B.V.
Schutweg 8
5145 NP Waalwijk
Nederland
www.xenos.eu
Made in China
ART. NO. 609.015
BATCH. NO.I1123/1
8 716963 211033

230